SUN TECHNOLOGIES APS

Sun Technologies ApS
Oestergade 33
3200 Helsinge
Denmark
Phone: +45 86786832
E: post@suntec.dk
W: www.suntechnologies.dk

Eth

Upmarket bed with a very stable frame. Specially designed for maximum height adjustment and high comfort. 3 motors that control height, backrest and seat inclination. Footrest adjustable by gas lift pump. Reversible arms and adjustable headrest. White PU upholstery of high quality and easy cleaning.

Camilla eléctrica de alta gama de 3 cuerpos, diseñada especialmente para conseguir el máximo confort. Su sistema eléctrico de 3 motores permite regular la altura, la inclinación del respaldo y la inclinación del asiento. Reposapiés regulable mediante pistón de gas. Brazos reversibles y apoyacabezas regulable. Agujero facial. Tapizado blanco en PU de gran calidad y fácil limpieza.

Fauteuil haut de gamme avec structure très stable et confortable. Son dessin spécial garantit un réglage en hauteur optimum. Il est équipé de 3 moteurs qui contrôlent la hauteur, le dossier et l'assise. Accoudoirs réversibles et repose-tête réglable. Revêtement en PU blanc de haute qualité et facile à nettoyer.

Hochwertige Liege mit sehr stabiler Struktur um maximalen Komfort zu bieten und die Höhe optimal zu regulieren. Mit 3Motoren um die Höhe, die Neigung der Rückenlehne und die Neigung des Sitzes zu regulieren. Die Fußstütze kann mittels Gasfeder angepasst werden. Armlehnen beidseitig verstellbar und regulierbare Kopfstütze. Hochwertige weiße PU-Polsterung, leicht abwaschbar.

Electric Beauty Bed
Ref. 2237

Size without armrest: 187x59 cm
Size with armrest: 187x83 cm
Weight: 92 Kg
Upholstery: PU
Motors: 3

1 Breather hole
2 Angle
3 Extension ±9 cm
4 Angle 0º~85º
5 Angle -4º~+10º
6 Angle 0º~75º
7 Extension ±14 cm
8 Up and Down 61/118 cm

OPTIONS
Bed cover
9 Foot controller *Ref. FC-003*
Wheels
Heating
Wireless
Memory
Silicone

PACKING SIZE cm
144x68x72
N.W. kg
92
G.W. kg
102
MAX WEIGHT
180 kg

9

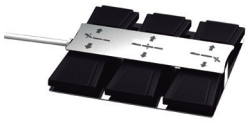

SUN TECHNOLOGIES APS

Sun Technologies ApS
Oestergade 33
3200 Helsinge
Denmark
Phone: +45 86786832
E: post@suntec.dk
W: www.suntechnologies.dk
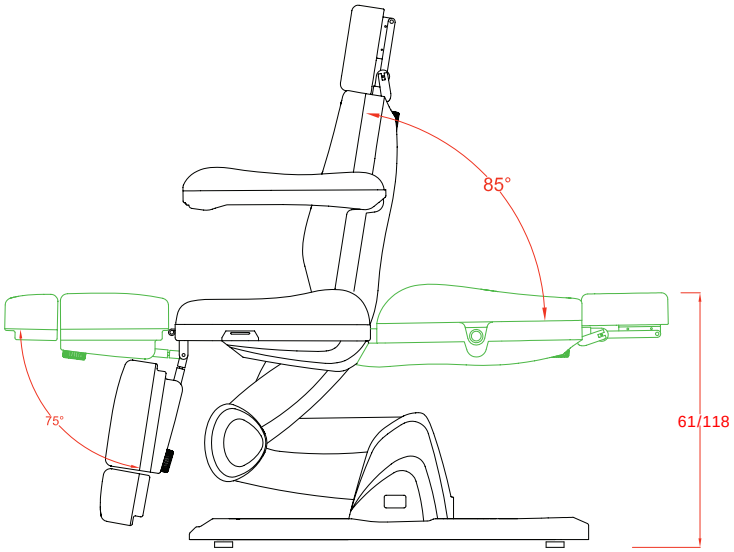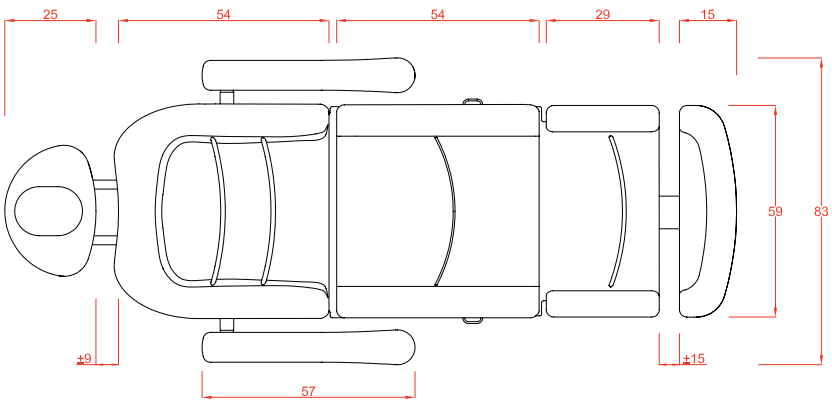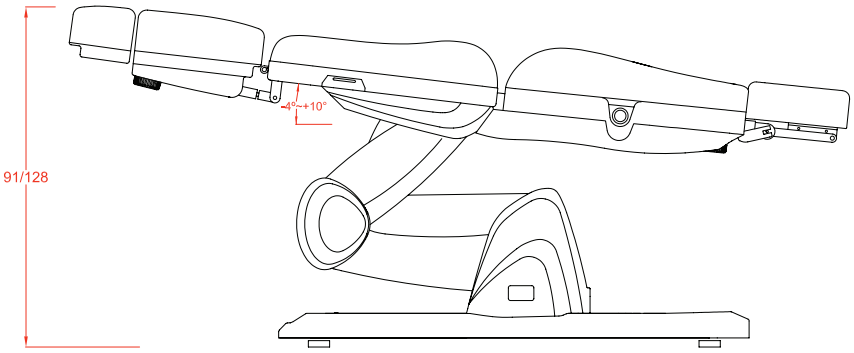
Eth