SUN TECHNOLOGIES APS

Sun Technologies ApS
Oestergade 33
3200 Helsinge
Denmark
Phone: +45 86786832
E: post@suntec.dk
W: www.suntechnologies.dk

Hama

Multipurpose upmarket bed with highly stable frame, great comfort and features, especially indicated for wellness and spa resorts. 3 motors that control height, backrest and central module movements. Adjustable arm and head rests including breather hole. Sturdy frame in wenge wood with wheels to facilitate its movement. White PU upholstery of high quality and easy cleaning on very comfortable padding.

Camilla multifuncional de alta gama y gran confort. Especialmente indicada para Wellness y centros termales. Estructura en madera con ruedas que facilitan su desplazamiento. Equipada con tres motores que controlan la altura, la inclinación del respaldo y el módulo central. Tapizado blanco en PU de gran calidad y fácil limpieza.

Fauteuil multifonctionnel haut de gamme avec structure très stable et confortable. Il est spécialement conçu pour des centres thermaux. Il est équipé de 3 moteurs qui contrôlent la hauteur, le dossier et le module centrale. Accoudoirs réglables et repose-tête avec trou visage. Robuste structure en bois Wengué et roulettes qui facilitent son déplacement. Revêtement en PU blanc de haute qualité et facile à nettoyer. Matelas extra confortable.

Hochwertige multifunktionale Liege, mit sehr stabilem Rahmen, die den Kunden maximalen Komfort bietet, besonders geeignet für SPA- und Wellnesscenter. Mit 3 Motoren um die Höhe, die Neigung der Rückenlehne und den mittleren Teil und Fußteil zu regulieren. Armlehnen regulierbar, Kopfstütze mit Gesichtsausschnitt. Sehr robuste Struktur aus Wenge Holz mit Rädern, was die Verschiebung vereinfacht. Hochwertige und sehr bequeme weiße PU-Polsterung, leicht abwaschbar.

Luxury Bed
Ref. 2239

Product size: 210x82x68 cm
Weight: 146 Kg
Upholstery: PU
Motors: 3

1 Breather hole
2 Adjustable Armrest ±10 cm
3 Up and Down 68/103 cm
4 Angle ±10º
5 Angle 0º~75º

OPTIONS
Bed cover
6 Foot controller *Ref. FC-003*

PACKING SIZE cm
209x82x70
N.W. kg
146
G.W. kg
181
MAX WEIGHT
200 kg

6

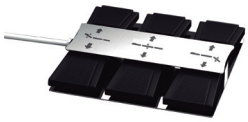

SUN TECHNOLOGIES APS

Sun Technologies ApS
Oestergade 33
3200 Helsinge
Denmark
Phone: +45 86786832
E: post@suntec.dk
W: www.suntechnologies.dk
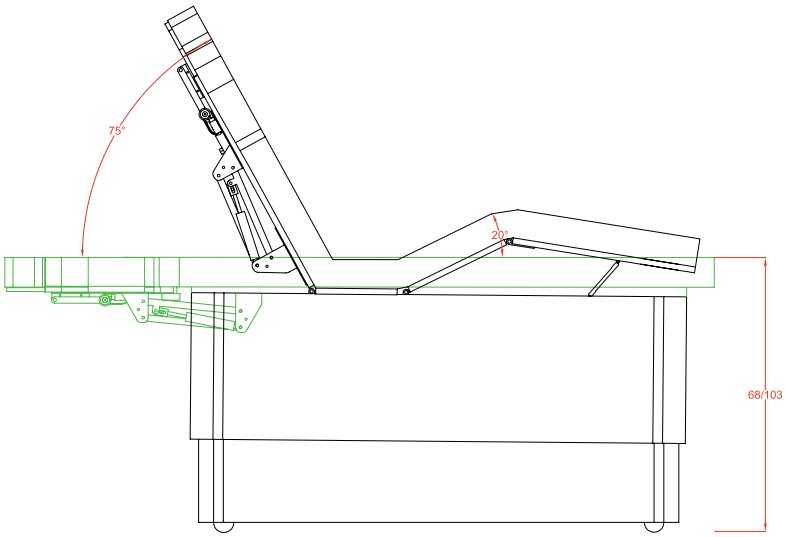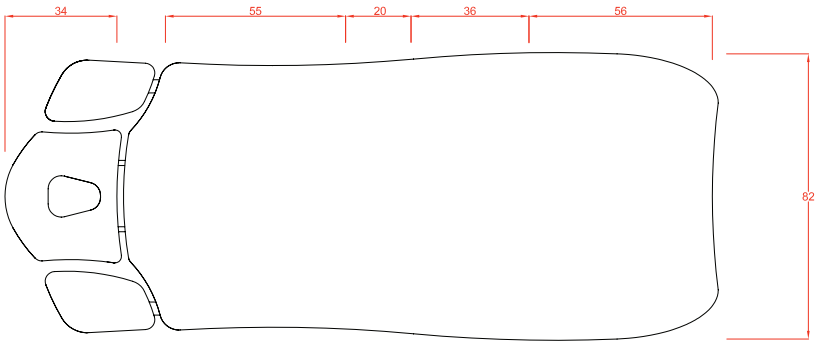
Hama